ՀՈՎՎԱՐ Հ3: ՀԱՏԱԿԱԳԻԾ

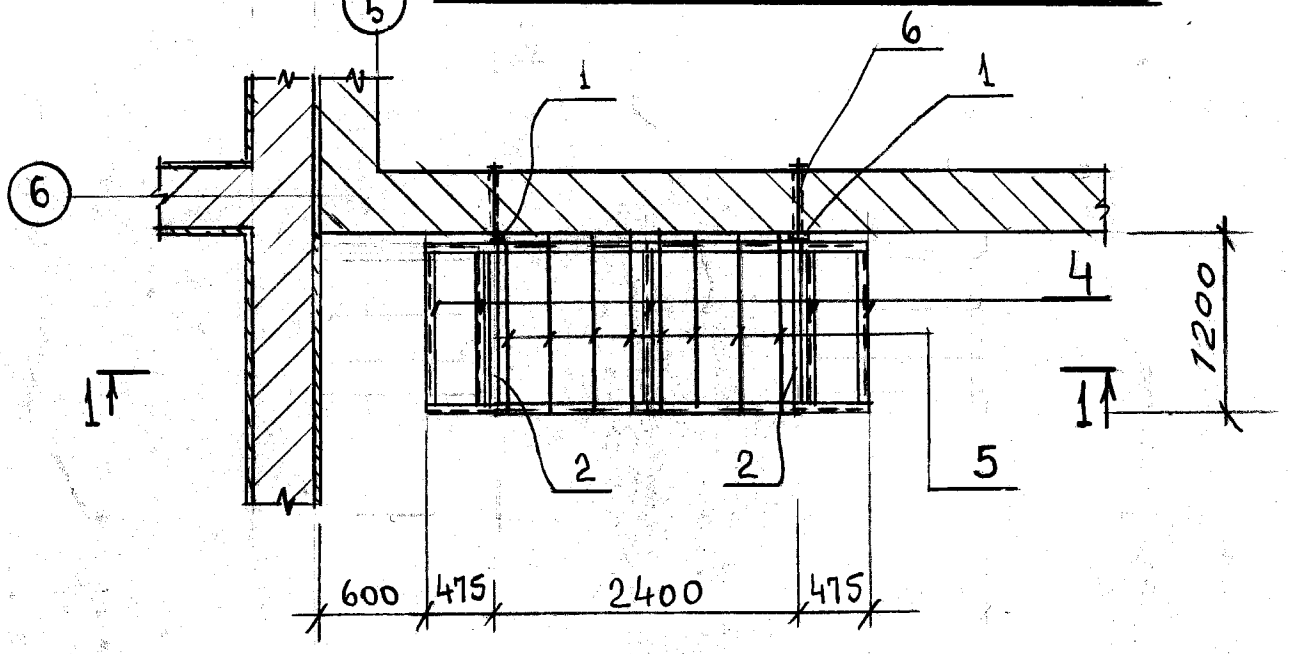

1 — 1

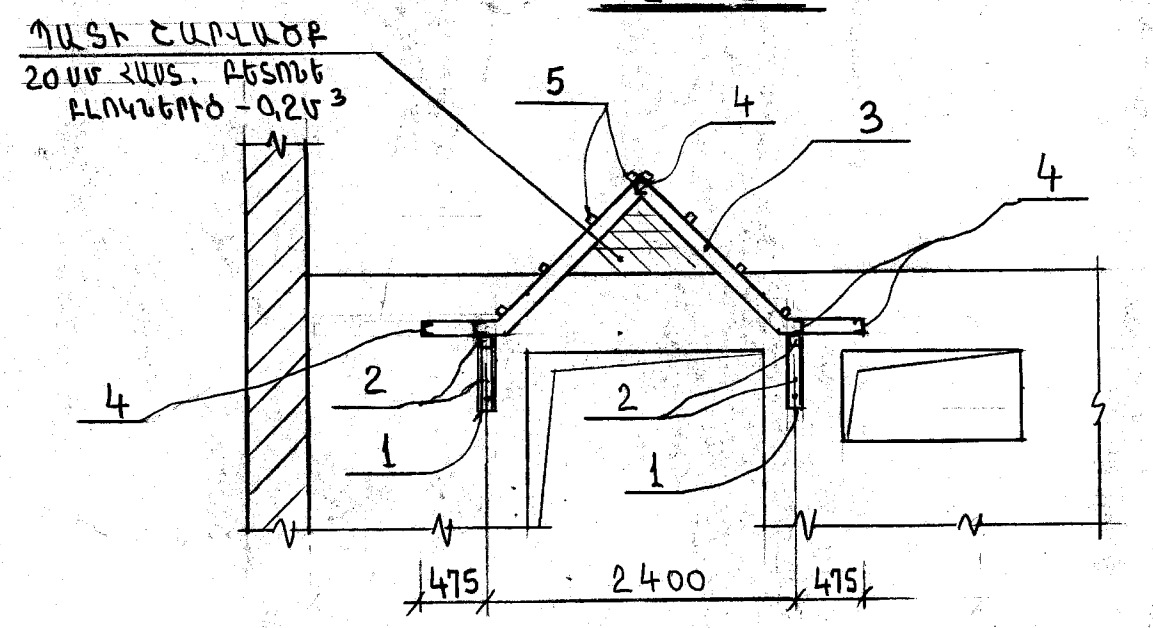

2 — 2

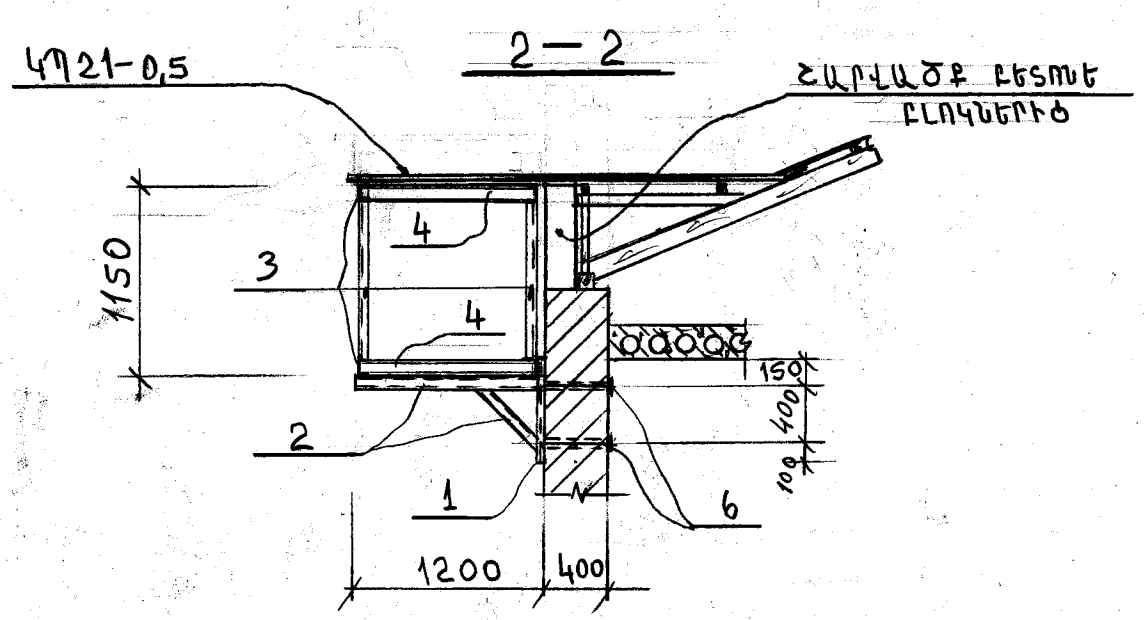

ԴԻՐՔ „3"

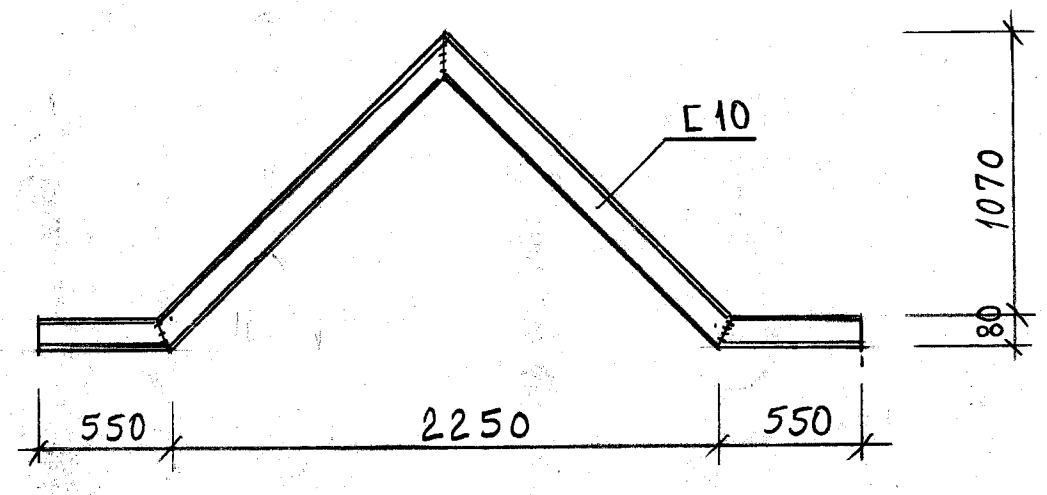

ՄԱՍՆԱԳԻՐ ՄԵԿ ԷԼԵՄԵՆՏԻ ՀԱՄԱՐ						
ՖՈՐՄ	ԳՈՏԻ	ԴԻՐՔ	ՆՇԱՆԱԿՈՒՄ	ԱՆՎԱՆՈՒՄ	ՔԱՆ. ՀԱՏ	ԾԱՆՈԹ.
				ՀՈՎՎԱՐ Հ3		
				ՄԱՇՐԱՄԱՍՆԵՐ		
		1		Ը8 ; l= 700	2	5,04կգ
		2		խող. □60×3; l=4,0մ	–	21,04կգ
		3		Ը8 ; l= 2800	2	19,8կգ
		4		Ը8 ; l = 1200	5	8,5կգ
		5		խող. □ 40×2; l=1200	8	2,8կգ
		6		ՀԵՂՈՒՅՍ ϕ12; l=500	4	0,5կգ

1. ԱՆՑՔԵՐԻ ՇԱՂԱՓՈՒՄ ՔԱՐԵ ՊԱՏԻ ՄԵՋ Ø16 մմ , l=400մմ – 4հատ:
2. ԱՆՑՔԵՐԻ ԼՑԱՓԱԿՈՒՄ ՊՈԼԻՄԵՐՑԵՄԵՆՏԱՅԻՆ ՇԱՂԱԽՈՎ - 0.4գմ³:
3. ԵՌԱԿՑՈՒՄԸ ԿԱՏԱՐԵԼ Э42 ՏԻՊԻ ԷԼԵԿՏՐՈԴՆԵՐՈՎ, ԿԱՐԻ ԲԱՐՁՐՈՒԹՅՈՒՆԸ ԸՆԴՈՒՆԵԼ, ԵՌԱԿՑՎՈՂ ԷԼԵՄԵՆՏՆԵՐԻՑ ՓՈՔՐԻ ՀԱՍՏՈՒԹՅԱՆ ՉԱՓՈՎ:
4. ՄԵՏԱՂԱԿԱՆ ԿՈՆՍՏՐՈՒԿՑԻԱՆԵՐԻ ՆԵՐԿՈՒՄ ՀԱԿԱԿՈՌՈԶԻՈՆ ՆԵՐԿՈՎ 2 ԱՆԳԱՄ - 135,5կգ:
5. ԿԱԽՈՎԻ ԱՌԱՍՏԱՂԻ ԻՐԱԿԱՆԱՑՈՒՄ 12մմ ՀԱՍՏ. ՋՐԱԿԱՅՈՒՆ ԳԻՊՍԱՍՏՎԱՐԱԹՂԹՈՎ, ՄԵՏԱՂԱԿԱՆ ՀԻՄՆԱԿՄԱԽՔՈՎ – 5.2մ²:
6. ԱՌԱՍՏԱՂԻ ՆԵՐԿՈՒՄ ԼԱՏԵՔՍԱՅԻՆ ՆԵՐԿՈՎ – 5.2մ²:
7. ՔԻՎԻ ՊԱՏՈՒՄ ՑԻՆԿԱՊԱՏ ՆԵՐԿՎԱԾ ԹԻԹԵՂՈՎ d=0.5մմ – 1,2մ²:
8. ՑԻՆԿԱՊԱՏ ՆԵՐԿՎԱԾ ՊՐՈՖԻԼԱՎՈՐ ԹԻԹԵՂԻ ԿՊ21-0.5- ՄԱՍՆԱԳԻՐԸ ՏՐՎԱԾ Է ՏԱՆԻՔԻ ՀԵՏ:

ՏՆՕՐԵՆ	Մ.ՀՈՒՍՆՅԱՆ		TGQ - 07 ԾԱՂԿԱՇԵՆԻ ՄԻՋՆԱԿԱՐԳ ԴՊՐՈՑԻ ՎԵՐԱԿԱՌՈՒՑՈՒՄ			
ՆԳՃ	Ն.ՍՏԵՓԱՆՅԱՆ					
ՆԱԽԱԳԾԾ	Ն.ՍՏԵՓԱՆՅԱՆ		ՃԱՐՏԱՐԱՊԵՏԱՇԻՆԱՐԱՐԱԿԱՆ ՄԱՍ	ՓՈՒԼ	ԹԵՐԹ	ԹԵՐԹԵՐ
ՍՏՈՒԳԵՑ	Ն.ՍՏԵՓԱՆՅԱՆ			ԱՆ	ՃԾ-59	59
			ՀՈՎՎԱՐ Հ3: ՄԱՍՆԱԳԻՐ:	«ՄԱՌԱ ԵՎ ԴՈՒՍՏԵՐ» ՍՊԸ		